Załącznik Nr 1,2 do

- dec. o zatwierdzeniu projektu budowlanego
- dec. o pozwoleniu na budowę 143/17

Znak AB-UU-2.6742.29.2017 data 23.05.2017

Firma Handlowo – Usługowa „TOM"
Ul. Wojska Polskiego 37A, 16 – 300 Augustów
NIP: 846- 100- 18- 75 REGON: 790184815
Tel. 087 643-0-646 501 239 087
e-mail: biuro.inzynier@wp.pl

STAROSTWO POWIATOWE
w Augustowie
WYDZIAŁ ARCHITEKTURY i BUDOWNICTWA
16-300 Augustów, ul. 3 Maja 29
tel. 087 643 96 92, fax 087 643 96 91

PROJEKT BUDOWLANY

Część:	Część sanitarna
Nazwa obiektu:	**BUDOWA KANALIZACJI DESZCZOWEJ W UL. ŁOPIANOWEJ**
Adres:	**UL. ŁOPIANOWA, 16-300 AUGUSTÓW**
Nr działki:	**Obręb 2 – 3304/4 , 2037/3 , 2089 , 2090 , 2040 , 2041/1, 2041/12 , 2041/8**
Inwestor:	**GMINA MIASTO AUGUSTÓW UL. 3-GO MAJA 60, 16- 300 AUGUSTÓW**
Jednostka projektowa:	**FIRMA HANDLOWO – USŁUGOWA „TOM" UL. WOJSKA POLSKIEGO 37A 16- 300 AUGUSTÓW**
Data:	**PAŹDZIERNIK 2016**

ZAWARTOŚĆ OPRACOWANIA:

1.	PROJEKT ZAGOSPODAROWANIA TERENU
2.	CZĘŚĆ GRAFICZNA PROJEKTU ZAGOSPODAROWANIA TERENU RYS.1
3.	OSWIADCZENIA
4.	UZGODNIENIA
5.	OPIS TECHNICZNY
6.	PROFIL PODŁUŻNY RYS. 2
7.	WYLOT KOLEKTORA RYS. 3

PROJEKTANT:

Sprawdził/a

inż. Waldemar Gasiewski
upr. do projektowania w branży sanitarnej
w zakresie sieci i instalacji sanitarnych
Nr 494/86 i SUW-7/90

inż. Tomasz P. Kozłowski
Uprawnienia budowlane do projektowania
i kierowania robotami budowlanymi bez ograniczeń
w specjalności instalacyjnej w zakresie sieci, instalacji
i urządzeń cieplnych, wentylacyjnych, gazowych,
wodociągowych i kanalizacyjnych
nr ewid.: PDL/0040/PWOS/06

STAROSTWO POWIATOWE
w Augustowie
WYDZIAŁ ARCHITEKTURY I BUDOWNICTWA
16-300 Augustów, ul. 3 Maja 29
tel. 087 643 66 00, fax 087 643 96 91

OŚWIADCZENIE

Na podstawie art. 20 ust.4 Prawa budowlanego oświadczam, że projekt budowlany budowy kanalizacji deszczowej w ul. Łopianowej w Augustowie został sporządzony zgodnie z obowiązującymi przepisami oraz zasadami wiedzy technicznej.

inż. Tomasz P. Kozłowski
Uprawnienia budowlane do projektowania
i kierowania robotami budowlanymi bez ograniczeń
w specjalności instalacyjnej w zakresie sieci, instalacji
i urządzeń cieplnych, wentylacyjnych, gazowych,
wodociągowych i kanalizacyjnych
nr ewid.: PDL/0040/PWOS/06

inż. Waldemar Gasiewski
upr. do projektowania w branży sanitarnej
w zakresie sieci i instalacji sanitarnych
Nr 494/86 i SUW-7/90

POLSKA IZBA INŻYNIERÓW BUDOWNICTWA

Zaświadczenie

o numerze weryfikacyjnym:

PDL-SWV-79P-D8U *

Pan Tomasz Przemysław Kozłowski o numerze ewidencyjnym PDL/IS/0222/06
adres zamieszkania ul. Wojska Polskiego 37A, 16-300 Augustów
jest członkiem Podlaskiej Okręgowej Izby Inżynierów Budownictwa i posiada wymagane ubezpieczenie od odpowiedzialności cywilnej.
Niniejsze zaświadczenie jest ważne od 2016-10-01 do 2017-09-30.

Zaświadczenie zostało wygenerowane elektronicznie i opatrzone bezpiecznym podpisem elektronicznym weryfikowanym przy pomocy ważnego kwalifikowanego certyfikatu w dniu 2016-08-25 roku przez:

Andrzej Falkowski, Zastępca Przewodniczącego Rady Podlaskiej Okręgowej Izby Inżynierów Budownictwa.

(Zgodnie art. 5 ust 2 ustawy z dnia 18 września 2001 r. o podpisie elektronicznym (Dz. U. 2001 Nr 130 poz. 1450) dane w postaci elektronicznej opatrzone bezpiecznym podpisem elektronicznym weryfikowanym przy pomocy ważnego kwalifikowanego certyfikatu są równoważne pod względem skutków prawnych dokumentom opatrzonym podpisami własnoręcznymi.)

* Weryfikację poprawności danych w niniejszym zaświadczeniu można sprawdzić za pomocą numeru weryfikacyjnego zaświadczenia na stronie Polskiej Izby Inżynierów Budownictwa www.piib.org.pl lub kontaktując się z biurem właściwej Okręgowej Izby Inżynierów Budownictwa.

3

Podpis jest prawidłowy

STAROSTWO POWIATOWE
w Augustowie
WYDZIAŁ ARCHITEKTURY I BUDOWNICTWA
16-300 Augustów, ul. 3 Maja 20
tel. 087 643 96 93 fax 087 643 96 91

PROJEKT ZAGOSPODAROWANIA TERENU

CZĘŚĆ OPISOWA

1. Przedmiot inwestycji

Przedmiotem inwestycji jest budowa sieci kanalizacji deszczowej w miejscowości Augustów ul. Łopianowa . Planowaną inwestycję zaprojektowano na działkach oznaczonych numerami geodezyjnymi:

Obręb 2 – 3304/4 , 2037/3 , 2089 , 2090 , 2040 , 2041/1, 2041/12 , 2041/8

2. Istniejący stan zagospodarowania terenu

Na terenie inwestycji występuje rów otwarty. Szerokość rowu pozwala na prowadzenie robót bez poważniejszych utrudnień. Na opracowywanym terenie nie występuje napowietrzna i podziemna linia energetyczna, podziemne sieci takie jak gazowa, wod. -kan., c.o. oraz podziemne przewody telefoniczne.

3. Projektowane zagospodarowanie terenu

Zaprojektowano sieć kanalizacyjną jako przedłużenie istniejącego kanału deszczowego na wysokości działki 3304/4. Planowana likwidacja istniejącego rowu i niwelacja terenu. Lokalizacja sieci nie wpłynie negatywnie na istniejące zagospodarowanie terenu.

4. Zestawienie powierzchni poszczególnych części zagospodarowania działki lub terenu

Obiekt w całości usytuowany pod ziemią bez elementów utrudniających korzystanie z terenu.

5. Dane informujące, czy działka lub teren, na którym jest projektowany obiekt budowlany, są wpisane do rejestru zabytków oraz czy podlegają ochronie na podstawie ustaleń miejscowego planu zagospodarowania przestrzennego

Teren nie jest wpisany do rejestru zabytków oraz nie podlega ochronie na podstawie ustaleń miejscowego planu zagospodarowania przestrzennego.

6. Dane określające wpływ eksploatacji górniczej

Na ww. terenie nie występuje wpływ eksploatacji górniczej.

7. Informacje i dane o charakterze i cechach istniejących i przewidywanych zagrożeń dla środowiska

Inwestycja nie stwarza zagrożeń dla środowisko .

STAROSTWO POWIATOWE
w Augustowie
WYDZIAŁ ARCHITEKTURY I BUDOWNICTWA
16-300 Augustów, ul. 3 Maja 29
tel. 087 643 96 92, fax 087 643 96 91

8. Zabezpieczenia przeciwpożarowe:

Inwestycja nie podlega ochronie p.poż.

9. Inne konieczne dane:

W odniesieniu do przedmiotowej inwestycji – nie występują dane specjalne wynikające ze specyfiki, charakteru i stopnia skomplikowania obiektu lub robót budowlanych.

Wynikające w procesie realizacji inwestycji zagrożenia mają charakter standardowy i zostaną omówione w informacji BIOZ.

10. Zakres oddziaływania inwestycji:

Obszar oddziaływania projektowanego obiektu mieści się w całości na działkach nr ewid. 3304/4 , 2037/3 , 2089 , 2090 , 2040 , 2041/1, 2041/12 , 2041/8 w planowanym pasie drogowym wg. miejscowego planu zagospodarowania i nie wykracza poza ich granice.

UWAGI:

- Wszystkie prace budowlane należy prowadzić pod nadzorem osób uprawnionych.

inż. Tomasz P. Kozłowski
Uprawnienia budowlane do projektowania
i kierowania robotami budowlanymi bez ograniczeń
w specjalności instalacyjnej w zakresie sieci, instalacji
i urządzeń cieplnych, wentylacyjnych, gazowych,
wodociągowych i kanalizacyjnych
nr ewid.: PDL/0040/PWOS/06

inż. Waldemar Gąsiewski
upr. do projektowania w branży sanitarnej
w zakresie sieci i instalacji sanitarnych
Nr 494/86 i SUW-7/90

BURMISTRZ
MIASTA AUGUSTOWA

Augustów, 16 czerwca 2016 r.

Nr AGP.6727.2.65.2016

Urząd Miejski
Wydział Inwestycji
ul. 3 Maja nr 60
16-300 Augustów

WYPIS Z MIEJSCOWEGO PLANU ZAGOSPODAROWANIA PRZESTRZENNEGO

Dotyczy: działek o numerach geodezyjnych: 2037/3, 3304/3, 3304/4, 2039, 2089, 2040, 2090, 2041/1, 2041/5, 2041/12 i 2041/8 położonych w Augustowie, obręb 2.

Teren, na którym położone są przedmiotowe działki, objęty jest opracowaniem miejscowego planu zagospodarowania przestrzennego miasta Augustów części Dzielnicy Glinki, obejmującego tereny położone między ulicami: Glinki, Rajgrodzką, Kwaśną, Mazurską oraz w rejonie rozdzielni prądu, zatwierdzonym Uchwałą Nr XXXVI/332/2006 Rady Miejskiej w Augustowie z dnia 30 czerwca 2006 r. (Dz. U. Woj. Podlaskiego Nr 211 z dnia 23 sierpnia 2006 r., poz. 2036).

Działka o numerze geodezyjnym **2037/3** położona jest w kompleksach: **MNU i KD-1**.

Działka o numerze geodezyjnym **3304/3** położona jest w kompleksie: **KL-1**.

Działka o numerze geodezyjnym **3304/4** położona jest w kompleksie: **KD-1**.

Działka o numerze geodezyjnym **2039** położona jest w kompleksach: **MNU** i **KD-1**.

Działka o numerze geodezyjnym **2089** położona jest w kompleksach: **MNU** i **KD-1**.

Działka o numerze geodezyjnym **2040** położona jest w kompleksach: **MNU** i **KD-1**.

Działka o numerze geodezyjnym **2090** położona jest w kompleksie: **MNU** i **KD-1**.

Działka o numerze geodezyjnym **2041/1** położona jest w kompleksach: **MNU** i **KD-1**.

Działka o numerze geodezyjnym **2041/5** położona jest w kompleksie: **KD-1**.

Działka o numerze geodezyjnym **2041/12** położona jest w kompleksach: **MNU** i **KD-1**.

Działka o numerze geodezyjnym **2041/8** położona jest w kompleksie: **KD-1**.

Wypis z tekstu planu:

§ 13. MNU - Tereny zabudowy mieszkaniowej jednorodzinnej i usług nieuciążliwych:

1) ustala się przeznaczenie terenów oznaczonych symbolem przeznaczenia MNU na cele:
   a) zabudowy mieszkaniowej jednorodzinnej,
   b) usług nieuciążliwych;
2) ustala się następujące warunki podziału na działki budowlane:
   a) zaleca się wydzielenie działek budowlanych po granicach proponowanych podziałów zgodnie z załącznikiem rysunkowym do niniejszej uchwały,
   b) minimalna powierzchnia nowowydzielanych działek budowlanych - 600 m^2;
3) ustala się następujące warunki zabudowy i zagospodarowania terenu:
   a) budynki mieszkalno - usługowe, usługowe należy lokalizować zgodnie z nieprzekraczalnymi liniami zabudowy wyznaczonymi na załączniku rysunkowym do niniejszej uchwały,
   b) dopuszcza się lokalizację budynków gospodarczych i garażowych bezpośrednio przy granicy działki budowlanej z wyjątkiem granicy z drogami publicznymi,

6

c) maksymalna powierzchnia zabudowana na jednej działce budowlanej - 40 %,
d) minimalna powierzchnia biologicznie czynna na jednej działce budowlanej:
   - w przypadku zabudowy mieszkaniowej jednorodzinnej - 60 %,
   - w przypadku zabudowy usługowej - 40 %;
e) budynki mieszkalne, usługowe lub mieszkalno-usługowe należy realizować jako wolnostojące. W uzasadnionych przypadkach dopuszcza się lokalizowanie budynków mieszkalnych, usługowych lub budynków mieszkalno-usługowych bezpośrednio przy granicy działki budowlanej,
f) maksymalna wysokość budynków mieszkalno-usługowych - 12 m,
g) maksymalna liczba kondygnacji naziemnych - 3,
h) maksymalna wysokość budynków usługowych wolnostojących - 7 m,
i) maksymalna wysokość budynków gospodarczych i garażowych - 4,5 m,
j) zaleca się realizowanie dachów na budynkach mieszkalnych, usługowych i mieszkalno-usługowych jako wielospadowe o spadkach od 30° do 45°,
k) zabrania się realizacji ogrodzeń z prefabrykatów betonowych od strony dróg publicznych;

4) ustala się następujące warunki realizacji miejsc postojowych dla samochodów:
   a) miejsca postojowe winny być realizowane na terenie lokalizacji własnej,
   b) dla zabudowy mieszkaniowej jednorodzinnej należy zrealizować minimum 2 miejsca parkingowe na jeden lokal mieszkalny,
   c) dla usług handlu lub punktu usługowego należy zrealizować minimum 3 miejsca parkingowe na jeden obiekt usługowy,
   d) dla usług gastronomii 10 miejsc parkingowych na każde 50 miejsc konsumpcyjnych.

§ 21. Przeznaczenie, zagospodarowanie terenu dróg publicznych klasy drogi lokalnej o minimalnej szerokości w liniach rozgraniczających 18 m, oznaczonych symbolem przeznaczenia **KL-1**:

1) ustala się przeznaczenie terenów oznaczonych symbolem przeznaczenia KL-1 na cele dróg publicznych klasy drogi lokalnej;
2) ustala się, że minimalna szerokość w liniach rozgraniczających dróg wynosi 18 m;
3) ustala się, że drogi powinny być wyposażone w jedną jezdnię z dwoma pasami ruchu, po jednym w każdym kierunku;
4) wzdłuż pasa drogowego, należy wykonać chodniki o szerokości minimum 1,5 m;
5) dopuszcza się realizację wszelkich niezbędnych urządzeń pomocniczych oraz obiektów infrastruktury technicznej.

§ 23. Przeznaczenie, zagospodarowanie terenu dróg publicznych klasy drogi dojazdowej o minimalnej szerokości w liniach rozgraniczających 12 m oznaczonych symbolem przeznaczenia **KD-1**:

1) ustala się przeznaczenie terenów oznaczonych symbolem przeznaczenia KD-1 na cele dróg publicznych klasy drogi dojazdowej;
2) ustala się, że minimalna szerokość w liniach rozgraniczających dróg wynosi 12 m;
3) ustala się, że drogi powinny być wyposażone w jedną jezdnię z dwoma pasami ruchu, po jednym w każdym kierunku;
4) wzdłuż pasa drogowego, należy wykonać chodniki o szerokości minimum 1,5 m;
5) dopuszcza się realizację wszelkich niezbędnych urządzeń pomocniczych oraz obiektów infrastruktury technicznej.

Przepisy ogólne

§ 4. Ilekroć w przepisach niniejszej uchwały jest mowa o:

7

1) **linii rozgraniczającej** - należy przez to rozumieć linie, które wyznaczają tereny o różnych funkcjach i różnych zasadach zagospodarowania;
2) **nieprzekraczalnej linii zabudowy** - należy przez to rozumieć linię wyznaczoną na rysunku planu, poza którą zakazuje się wyprowadzać głównych powierzchni elewacji budynków;
3) **symbolu przeznaczenia** - należy przez to rozumieć oznaczenie literowe lub literowo - cyfrowe przypisane poszczególnym terenom;
4) **terenie** - o ile z treści planu nie wynika inaczej należy przez to rozumieć teren wyznaczony liniami rozgraniczającymi, oraz określony symbolem przeznaczenia zgodnie z rysunkiem planu;
5) **usługach** - należy przez to rozumieć wszelkie budynki lub budowle, które w całości lub części służą do działalności, której celem jest zaspokajanie potrzeb ludności, a nie wytwarzanie bezpośrednio metodami przemysłowymi dóbr materialnych;
6) **usługach nieuciążliwych** - należy przez to rozumieć usługi, które nie powodują żadnej uciążliwości w emisji substancji i energii oraz nie będące przedsięwzięciami, dla których raport oddziaływania przedsięwzięcia na środowisko może być lub jest wymagany. W szczególności usługami nieuciążliwymi nie są stacje paliw, zakłady pogrzebowe, piekarnie, stacje obsługi samochodów, lakiernie i warsztaty samochodowe.

§ 6. Ustalenia dotyczące kształtowania przestrzeni i zabudowy oraz warunków realizacji obiektów budowlanych:
1) ustala się linie rozgraniczające tereny o różnych funkcjach i różnych zasadach zagospodarowania określone na rysunku planu stanowiącym załącznik rysunkowy do niniejszej uchwały;
2) wyznacza się następujące obiekty przeznaczone na cele publiczne:
a) drogi publiczne,
b) ciągi piesze,
c) obiekty obsługi technicznej służące zaspokojeniu zbiorowych potrzeb mieszkańców,
d) obiekty usług oświaty;
3) wyznacza się nieprzekraczalne linie zabudowy określone na rysunku planu. Wszelka zabudowa na terenach funkcjonalnych, na których wyznaczono nieprzekraczalne linie zabudowy musi być sytuowana zgodnie z tymi liniami;
4) wszelkie niezbędne dla prawidłowego funkcjonowania miasta obiekty i urządzenia, a w szczególności: obiekty obrony cywilnej, ratownictwa, bezpieczeństwa państwa, obiekty obsługi technicznej, urządzenia melioracji można realizować na każdym terenie funkcjonalnym w sposób zgodny z ustaleniami planu, przepisami szczególnymi i zasadami współżycia społecznego;
5) ustala się zakaz tymczasowego zagospodarowania, urządzania i użytkowania terenów, za wyjątkiem produkcji rolnej, ogrodniczej i sadowniczej bez zabudowy;
6) tereny, dla których niniejszy plan ustala inne przeznaczenie mogą być wykorzystane w sposób dotychczasowy, do czasu zagospodarowania ich zgodnie z planem.

§ 8. Ustalenia wynikające z ochrony środowiska i zdrowia ludzi:
1) ustala się zakaz lokalizowania przedsięwzięć wymagających sporządzenia raportu oddziaływania przedsięwzięcia na środowisko lub dla których raport oddziaływania przedsięwzięcia na środowisko może być wymagany za wyjątkiem:
a) dróg publicznych i związanych z nimi urządzeń,
b) obiektów infrastruktury technicznej,
2) przekraczające dopuszczalne wielkości oddziaływania na środowisko poprzez emisje substancji i energii, w szczególności dotyczące wytwarzania hałasu, wibracji, promieniowania, zanieczyszczania powietrza, gleb, wód powierzchniowych i podziemnych,

8

winno zamykać się na terenie działki budowlanej lub zespołu działek na których jest wytwarzane;
3) ustala się zakaz składowania wszelkich odpadów niebezpiecznych na całym obszarze objętym niniejszą uchwałą;
4) ustala się zakaz lokalizowania zakładów produkcyjnych;
5) zobowiązuje się wszystkich właścicieli działek budowlanych do zachowania istniejących urządzeń wodno - melioracyjnych: rowów melioracyjnych oraz sieci drenarskiej (rurociągi podziemne, studzienki i wyloty drenarskie). Wszelkie konieczne zmiany polegające na przebudowie urządzeń wodno-melioracyjnych należy uzgodnić z Burmistrzem Miasta Augustowa.

§ 9. Ogólne zasady w zakresie obrony cywilnej i ochrony przeciwpożarowej:
1) w celu spełnienia wymagań z zakresu obrony cywilnej należy uwzględnić następujące warunki:
a) w budynkach usługowych, mieszkalno-usługowych, mieszkalnych, itp. na etapie sporządzania planów zagospodarowania działek lub terenów należy przewidzieć ukrycia typu I lub schrony,
b) w rejonach zabudowy jednorodzinnej przewidzieć ukrycia typu II wykonywane przez użytkowników w okresie podwyższonej gotowości obronnej RP,
c) bez względu na typ zabudowy zarezerwować tereny pod budowę awaryjnych studni wody pitnej (przyjmując normę wynoszącą 7,5 l na osobo-dobę). Odległość studni od budynków powinna wynosić do 800 m,
d) istniejące studnie należy zabezpieczyć przed likwidacją i przystosować do prawnego uruchomienia eksploatacyjnego w sytuacjach kryzysowych,
e) oświetlenie zewnętrzne (np. ulice, budynki) przystosować do wygaszania,
f) układ projektowanych oraz modernizowanych dróg i ulic powinien spełniać następujące warunki:
- odpowiednią szerokość umożliwiającą ewentualne zagruzowanie,
- połączenie z traktami przelotowymi zapewniające sprawną ewakuację ludności w okresie zagrożenia,
- wyznaczenie bezpiecznych tras przejazdu dla pojazdów z toksycznymi środkami przemysłowymi,
g) należy uwzględnić system alarmowania i powiadamiania mieszkańców (w wypadku zagrożenia) poprzez syreny alarmowe. Promień słyszalności syreny zakłada się do 300 m,
h) istniejące obiekty OC należy zachować;
2) w celu ochrony przeciwpożarowej należy uwzględnić warunki wynikające z obowiązujących przepisów, w szczególności:
a) projektowania zabudowy zgodnie z warunkami technicznymi jakim powinny odpowiadać budynki i ich usytuowanie,
b) zapewnienia właściwej ochrony przeciwpożarowej i zabezpieczenia przeciwpożarowego budynków,
c) zapewnienia zaopatrzenia wodnego na cele przeciwpożarowe oraz zaprojektowania właściwych dróg pożarowych umożliwiających dojazd i dostęp dla jednostek ratowniczo-gaśniczych straży pożarnej.

§ 10. Ogólne zasady obsługi w zakresie infrastruktury technicznej:
1) wszystkie obiekty infrastruktury technicznej należy realizować zgodnie z opracowaniami dotyczącymi rozwoju miejskiej infrastruktury technicznej sporządzonymi przez Burmistrza Miasta Augustów;
2) sieci infrastruktury technicznej powinny być prowadzone przez tereny przeznaczone na cele publiczne, w szczególności w liniach rozgraniczających dróg publicznych;

9

3) w przypadku braku możliwości prowadzenia sieci infrastruktury technicznej przez tereny przeznaczone na cele publiczne, dopuszcza się prowadzenie sieci infrastruktury technicznej przez tereny przeznaczone na inne cele, po zawarciu odpowiedniej umowy pomiędzy inwestorem a właścicielem terenu;
4) ustala się następujące ogólne zasady dotyczące gospodarki ściekowej:
a) wszystkie budynki muszą być podłączone do miejskiej sieci kanalizacyjnej i posiadać przyłącze kanalizacyjne umożliwiające odprowadzenie ścieków sanitarnych w stopniu wystarczającym dla obsługi funkcji i sposobu zagospodarowania i zabudowy działki,
b) ścieki będą odprowadzane rozdzielczą, miejską siecią kanalizacji do oczyszczalni ścieków,
c) wody opadowe z terenów oznaczonych na rysunku planu: KL-1, KD-1 winny być zbierane siecią kanalizacji deszczowej,
d) odprowadzenie wód deszczowych z pozostałych terenów funkcjonalnych może nastąpić do gruntu w granicach działki,
e) ilość wód deszczowych odprowadzonych do gruntu nie może przekroczyć jego chłonności. Nadmiar wód deszczowych musi być odprowadzony do sieci kanalizacji deszczowej,
f) wszystkie zrzuty wód opadowych powinny być wyposażone w urządzenia podczyszczające na wylotach;
5) wszystkie budynki muszą być podłączone do miejskiej sieci wodociągowej i posiadać przyłącze wodociągowe umożliwiające pobór wody zgodny z funkcją i sposobem zagospodarowania;
6) ustala się następujące ogólne zasady dotyczące zaopatrzenia w energię elektryczną:
a) wszystkie budynki muszą być podłączone do sieci elektroenergetycznej i posiadać przyłącze elektroenergetyczne umożliwiające pobór energii elektrycznej w stopniu wystarczającym dla obsługi funkcji i sposobu zagospodarowania i zabudowy działki,
b) ustala się zasilanie w energię elektryczną z istniejących i projektowanych linii 15 kV i 0,4 kV poprzez stacje transformatorowe,
c) nowe lub modernizowane sieci elektroenergetyczne powinny być realizowane w miarę możliwości jako podziemne;
7) ustala się, że wszystkie budynki muszą posiadać indywidualne źródła ciepła lub być podłączone do zbiorowego źródła dostarczania ciepła w stopniu wystarczającym dla prawidłowego użytkowania zgodnego z funkcją, z zaleceniem wykorzystania systemów energii odnawialnej lub zapewniających niską emisję zanieczyszczeń;
8) telekomunikacja:
a) zachowuje się istniejącą kablową sieć telekomunikacyjną,
b) ustala się rozbudowę telekomunikacyjnej sieci kablowej według potrzeb;
9) ustala się następujące ogólne zasady dotyczące gospodarki odpadami:
a) wszystkie odpady gromadzone na terenach funkcjonalnych w granicach planu muszą być wywożone i składowane na składowisku odpadów komunalnych,
b) na działkach budowlanych należy przewidzieć miejsca na pojemniki służące do czasowego gromadzenia odpadów stałych z uwzględnieniem możliwości ich segregacji,
c) możliwa jest realizacja zbiorczych pojemników umożliwiających selektywną zbiórkę odpadów obsługujących kilka działek budowlanych.

§ 11. Ogólne zasady i warunki podziału na działki budowlane:
1) ustala się minimalne powierzchnie działek budowlanych według ustaleń szczegółowych;
2) każda działka budowlana musi posiadać:
a) dostęp do drogi publicznej zgodnie z przepisami szczególnymi,
b) miejsca postojowe dla samochodów w ilości określonej w ustaleniach szczegółowych,
c) wydzielone miejsce właściwego gromadzenia odpadów,
d) przyłączenie do sieci infrastruktury technicznej;
3) oznaczone na załączniku rysunkowym linią przerywaną granice działek ilustrują zasady parcelacji - są granicami proponowanymi.

Z up. Burmistrza
mgr Wioletta Wasilewska
INSPEKTOR

10

W załączeniu:
- odbitka z rysunku planu - skala 1:1000.

11

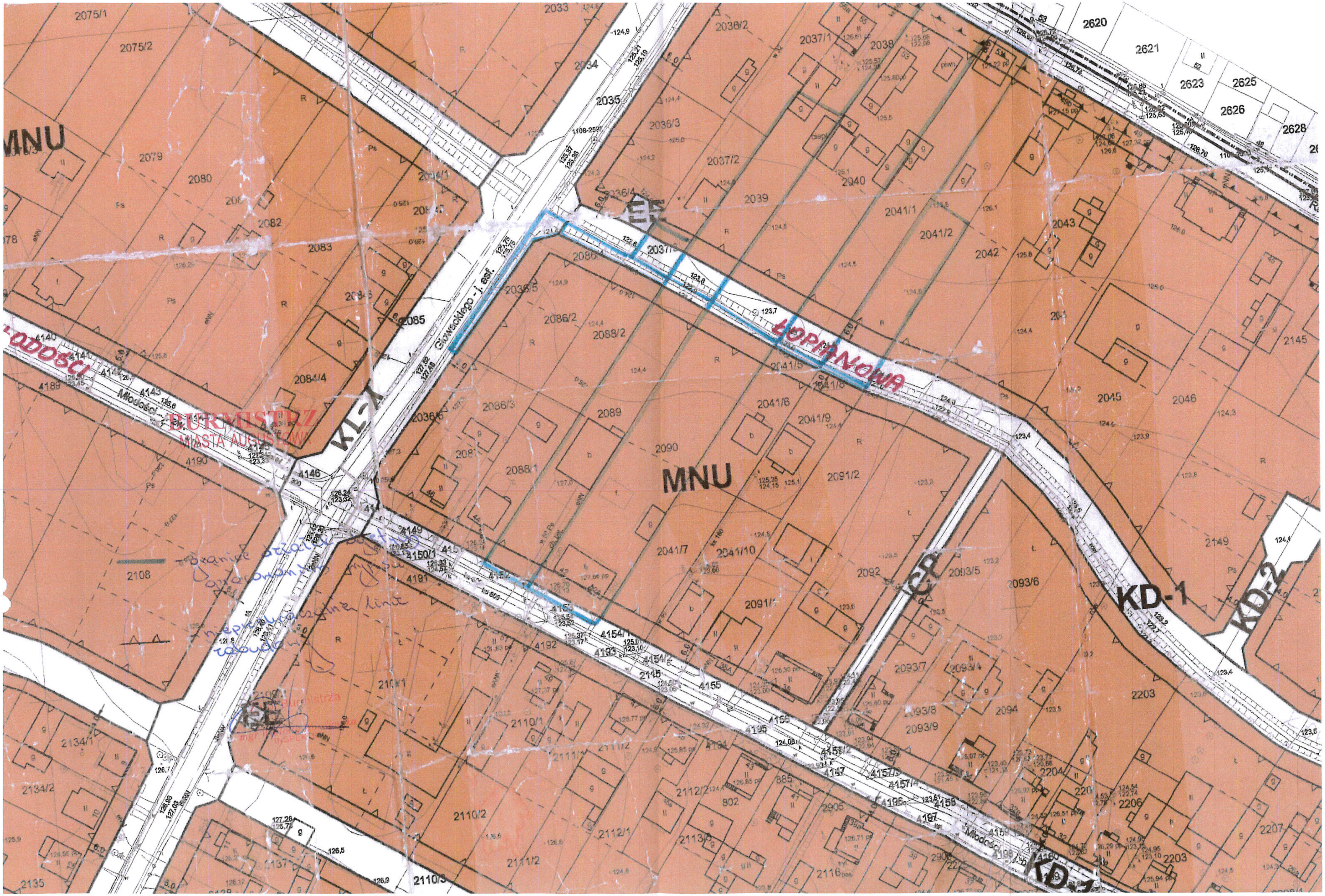
MNU
MNU
KL-1
KD-1
KD-1
KD-2
CP
ŁOPIANOWA
Głowackiego - j. asf.
Młodości
BURMISTRZ
MIASTA AUGUSTOWA
nieprzekraczalne linie zabudowy
2075/1
2075/2
2079
2080
2082
2083
2085
2084/4
2033
2034
2035
2036/3
2036/5
2036/6
2037/1
2037/2
2038
2039
2040
2041/1
2041/2
2041/5
2041/6
2041/7
2041/8
2041/9
2041/10
2042
2043
2045
2046
2086/2
2086/3
2088/1
2088/2
2089
2090
2091/2
2092
2093/5
2093/6
2093/7
2093/8
2093/9
2094
2108
2110/1
2110/2
2110/3
2111/2
2112/1
2112/2
2134/1
2134/2
2135
2137
2145
2149
2203
2204
2206
2207
2620
2621
2623
2625
2626
2628
4140
4143
4146
4149
4150/1
4154/1
4154/2
4155
4156
4189
4190
4191
4192
4193
4195
4197
4198
802
885
2905

STAROSTWO POWIATOWE W AUGUSTOWIE

16-300 Augustów, ul 3 Maja 29

Augustów, dnia 18.10.2016r.

PROTOKÓŁ Z NARADY KOORDYNACYJNEJ

GK.6630.163.2016

na podstawie art.28b ustawy z dnia 17 maja 1989r. - Prawo Geodezyjne i Kartograficzne (tekst jednolity Dz. U. 2015 poz. 520 z późn. zm.)

Na naradzie koordynacyjnej w dniu 18.10.2016r. w siedzibie Starostwa Powiatowego w Augustowie / za pomocą środków komunikacji elektronicznej na zlecenie Gmina Miasto Augustów ul. 3 Maja 60 , 16-300 Augustów z dnia 14.10.2016r. nr 14716/2016 przedmiotem uzgadniania jest sytuowanie następujących projektowanych przyłączy/sieci uzbrojenia terenu :

- sieć kanalizacji deszczowej
- .....
- .....
- .....

położonych m. Augustów (200101_1) obr. 0002 ul. Łopianowa dz.nr 3304/4, 2089, 2090, 2040, 2041/1, 2041/12

.....

.....

Sporządził :

INSPEKTOR

inż. Monika Karpio

.....

(stanowisko służbowe ,imię, nazwisko i podpis)

Przewodniczący :

Z up. STAROSTY

mgr inż. Leszek Osyda

Naczelnik Wydziału Geodezji i Kartografii

GEODETA POWIATOWY

.....

(stanowisko służbowe ,imię, nazwisko i podpis)

Poświadcza się zgodność niniejszej kopii z treścią materiału państwowego zasobu geodezyjnego i kartograficznego	
Organ prowadzący państwowy zasób geodezyjny i kartograficzny	STAROSTA AUGUSTOWSKI
Nazwa materiału zasobu	kopia prot. z nar. koord.
Identyfikator ewidencyjny materiału zasobu	GK. 6630. 163. 2016
Data wykonania kopii	Augustów 18. PAŹ. 2016
Imię, nazwisko i podpis osoby reprezentującej organ	INSPEKTOR *inż. Monika Karpio*

13

UCZESTNICY NARADY

l.p.	*Nazwa instytucji*	*Imię i nazwisko*	*Stanowisko uczestników narady*	*Podpis*
1.	Przewodniczący – Starostwo Powiatowe w Augustowie	Leszek Osyda		
2.	Naczelnik Wydziału Architektury i Budownictwa	Bogdan Grabowy		
3.	Powiatowy Inspektor Nadzoru Budowlanego	Antoni Dębowski		
4.	Powiatowy Zarząd Dróg w Augustowie	Monika Winkiewicz		
5.	PGE Dystrybucja S.A. Oddział Białystok	Danuta Lewkowicz		
6.	Orange Polska S.A. Dział Ewidencji i Zarządzania Danymi o Infrastrukturze	Marek Bujło		
7.	Wodociągi i Kanalizacje Miejskie Sp. z o.o. w Augustowie	Waldemar Gąsiewski		
8.	MPEC „GIGA" Sp. z o.o. Augustów	Janusz Szałwiński		
9.	WZMiUW w Białymstoku Oddział Terenowy w Suwałkach	Lech Grygo		
10.	DUON Dystrybucja S.A.	Piotr Smoczek		
11.	Urząd Miejski w Augustowie	Adam Wysocki		
12.	Urząd Miejski w Lipsku	Grażyna Bachor		
13.	Urząd Gminy Augustów	Ireneusz Kukliński		
14.	Urząd Gminy Nowinka	Bartosz Cichy		
15.	Urząd Gminy Sztabin	Janusz Lotkowski		
16.	Urząd Gminy Płaska	Krzysztof Raczkowski		
17.	Urząd Gminy Bargłów Kościelny	Grzegorz Kasjanowicz		
18.				
19.				

WYKAZ WSPÓŁRZĘDNYCH GEODEZYJNYCH

KANALIZACJA SANITARNA GRAWITACYJNA			
Lp	Nr punktu	Y	X
1	D1	8431939.89	5968786.62
2	D2	8431996.39	5968746.41

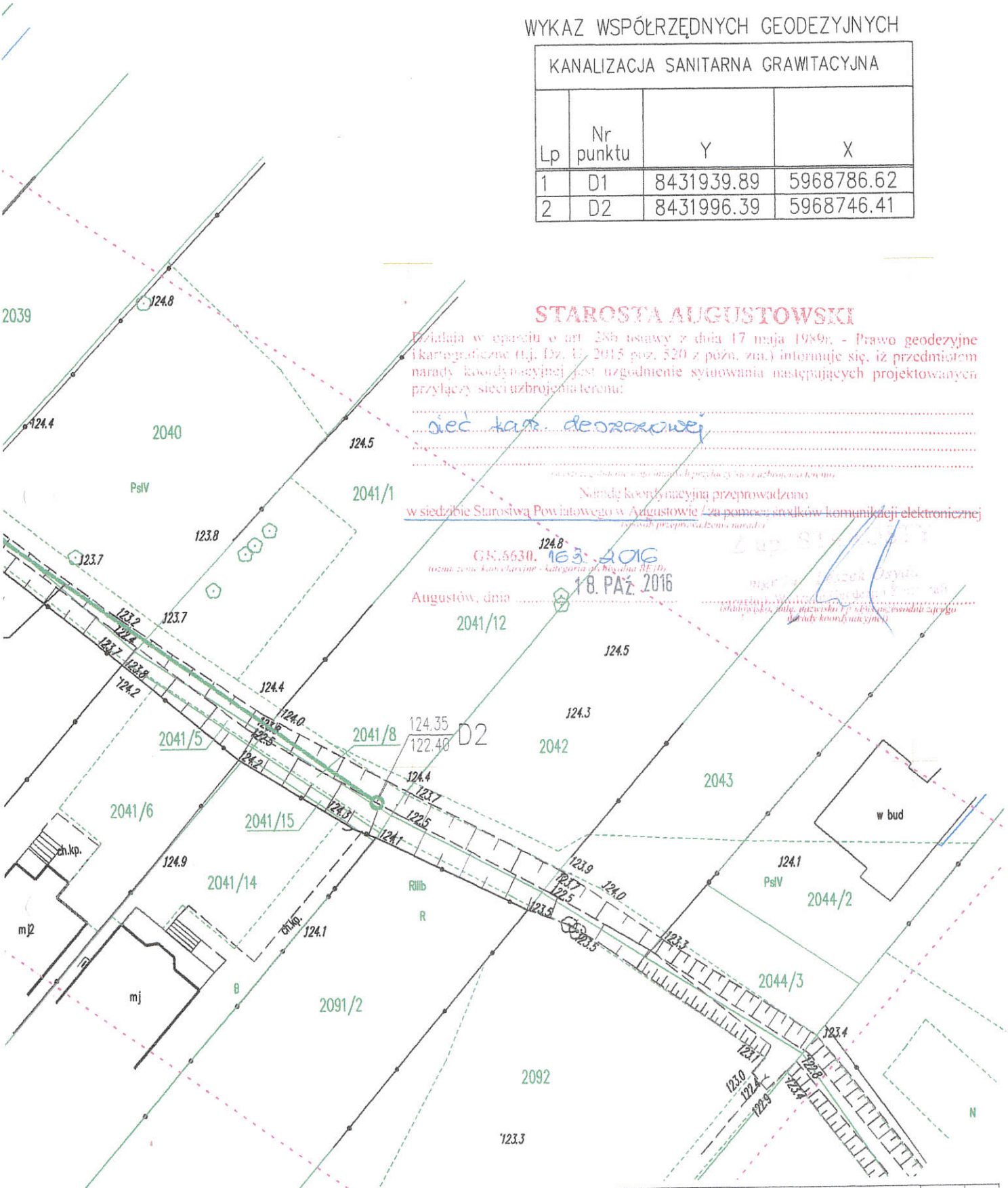

STAROSTA AUGUSTOWSKI

Działając w oparciu o art. 28b ustawy z dnia 17 maja 1989r. - Prawo geodezyjne i kartograficzne (t.j. Dz. U. 2015 poz. 520 z późn. zm.) informuje się, iż przedmiotem narady koordynacyjnej jest uzgodnienie sytuowania następujących projektowanych przyłączy sieci uzbrojenia terenu:

sieć kan. deszczowej

Naradę koordynacyjną przeprowadzono w siedzibie Starostwa Powiatowego w Augustowie ~~/za pomocą środków komunikacji elektronicznej~~

GK.5630. 163. 2016

Augustów, dnia 18. PAŹ. 2016

F.H.U. "TOM"	Nazwa rysunku: PROJEKT ZAGOSP. TERENU	RYS.	1
Obiekt: SIEĆ KANAL. DESZCZOWEJ	Data: X 2016	skala	1:500
Adres: m. Augustów ul Łopianowa			
Inwestor: Gmina Augustów			
Projektant: TOMASZ KOZŁOWSKI	Nr uprav.: PDL/40/PWOS/06	Podpis	

inż. Waldemar Gąsiewski
upr. do projektowania w branży sanitarnej
w zakresie sieci i instalacji sanitarnych
Nr 494/86 i SUW-7/90

15.1

Załącznik Nr 1 do
- dec. o zatwierdzeniu projektu budowlanego
- dec. o pozwoleniu na budowę 149/17
znak AB-VII-7.6740.24.2017 data 29.05.2017

SZKIC ORIENTACYJNY 1:20000

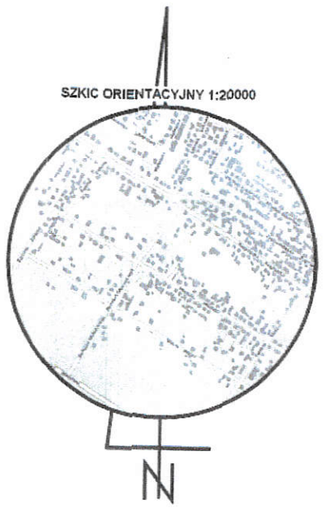

Wszelkie obiekty budowlane podlegają wytyczeniu przez jednostkę wykonawstwa geodezyjnego lub osoby fizyczne posiadające zezwolenie na wykonywanie robót geodezyjnych.
UWAGA!
Nie wyklucza się istnienia w terenie innych nie wskazanych na niniejszej mapie urządzeń podziemnych, które nie były zgłaszane do inwentaryzacji powykonawczej, zgodnie z art.27 ustawy z dnia 17 maja 1989 r. – Prawo geodezyjne i kartograficzne (Dz.U.Nr. 30, poz. 163).

MAPA SYTUACYJNO – WYSOKOŚCIOWA

(DO CELÓW PROJEKTOWYCH)
SKALA 1:500

Niniejszą mapę sporządzono na podstawie istniejących materiałów stanowiących zasób ośrodka dokumentacji geodezyjno – kartograficznej w Augustowie oraz pomiaru uzupełniającego z roku 2016.
Poziom odniesienia Kronsztadt
Układ współrzędnych 2000
Mapa aktualna na dzień 09.09.2016 r.
Rob. Nr 182/2016 GK6640.996.2016
Ark. mapy zasadniczej nr 8.209.12.08.1.2; 8.209.12.08.2.1 8.209.12.08.1.4; 8.209.12.08.2.3
Służebności gruntowych nie badano
zakres aktualizacji

woj. Podlaskie
m. Augustów
obr. 0002

Poświadcza się, że niniejszy dokument został opracowany w wyniku prac geodezyjnych i kartograficznych, których rezultaty zawiera. Operat techniczny wpisany do ewidencji materiałów państwowego zasobu geodezyjnego i kartograficznego

Organ prowadzący państwowy zasób geodezyjny i kartograficzny	STAROSTA AUGUSTOWSKI
Identyfikator ewidencyjny materiału zasobu - operatu technicznego	K.2001.2016. 984
Data wpisania operatu technicznego do ewidencji materiałów zasobu	26 WRZ 2016
Imię, nazwisko i podpis osoby reprezentującej organ	INSPEKTOR Janina Winkiewicz

PRACOWNIA GEODEZYJNA
Rafał Buzun
ul. Kościelna 12, 16-300 Augustów
Tel. 502 369 644
NIP 846-163-62-72

8.209.12.08.1.4
5968700.00
Geodeta uprawniony
Krzysztof Wujnowski
upr. nr 16278

WYKAZ WSPÓŁRZĘDNYCH GEODEZYJNYCH

KANALIZACJA DESZCZOWA			
Lp	Nr punktu	Y	X
1	D1	8431939.89	5968786.62
2	D2	8431972.49	5968763.48
3	D3	8431995.55	5968747.07

Projektowany sączek drenażowy PVC–U ø80/72 l=16,5m i=1%
Projektowany sączek drenażowy PVC–U ø80/72 l=20,5m i=0,5%
Projektowany sączek drenażowy PVC–U ø80/72 l=27m i=2%
Projektowany kanał deszczowy PP ø800 l=40m
Projektowany kanał deszczowy PP ø800 l=28,5m
123.90 / 122.40 D1
D2 123.73 / 122.40
124.35 / 122.40 D3
123.70 / 122.40 W–wylot

STAROSTWO POWIATOWE w Augustowie WYDZIAŁ ARCHITEKTURY i BUDOWNICTWA 16-300 Augustów, ul. 3 Maja 26 tel. 087 643 96 92, fax 087 643 96 91

inż. Waldemar Gasiewski
upr. do projektowania w branży sanitarnej w zakresie sieci i instalacji sanitarnych Nr 494/86 i SUW-7/90

F.H.U. "TOM"	Nazwa rysunku: PROJEKT ZAGOSP. TERENU	RYS.	1
Obiekt: SIEĆ KANAL. DESZCZOWEJ	Data: X 2016	skala	1:500
Adres: m. Augustów ul Łopianowa			
Inwestor: Gmina Augustów			
Projektant: TOMASZ KOZŁOWSKI	Nr uprav.: PDL/40/PWOS/06	Podpis	

15

OPIS TECHNICZNY

STAROSTWO POWIATOWE
w Augustowie
WYDZIAŁ ARCHITEKTURY I BUDOWNICTWA
16-300 Augustów, ul. 3 Maja 29
tel. 087 643 36 02, fax 087 643 95 91

1. Przeznaczenie i charakterystyczne parametry techniczne obiektu

Wody opadowe z terenu objętego opracowaniem będą odprowadzane projektowaną kanalizacją deszczową do istniejącej sieci kanalizacji deszczowej zlokalizowanej w pasie drogowym ulicy Łopianowej.

Kanał deszczowy projektuje się z rur z tworzywa sztucznego łączonych na uszczelkę gumową o średnicy: 800 mm – 68,5 mb, klasy S SN8 - lite.

Sączki drenażowe wzdłuż projektowanego kanału w otulinie z PVC o średnicy 80/72

Na sieci projektuje się trzy studnie rewizyjne z kręgów betonowych fi 1500 zbudowanych z prefabrykowanej podstawy studni z wyprofilowaną kinetą oraz wykonanym przejściem szczelnym, kręgi betonowe z zamontowanymi fabrycznie stopniami włazowymi, przykrycie płytą nastudzienną lub stożkiem z włazem żeliwnym typu ciężkiego w wersji uchylnej. Powierzchnię zewnętrzną studzienek betonowych zabezpieczyć przed przesiąkaniem za pomocą dwukrotnego malowania Abizolem R+P.

2. Rozwiązania budowlane i techniczne w nawiązaniu do warunków terenowych

W wyniku przeprowadzonych badań geotechnicznych stwierdzono, że grunty w większości przydatne są do bezpośredniego posadowienia. Wody gruntowe występują na poziomie posadowienia sieci na całym obszarze inwestycji. Grunty nawodnione zaliczane są do średnio i słabo przepuszczalnych, o współczynniku przepuszczalności od 1 do 3 m/d, w związku z tym odwodnienia wobec konieczności wytworzenia małej depresji mogą być realizowane za pomocą igłofiltrów.

Głębokość przemarzania ze względu na wysadzinowość gruntów wynosi 1 m ppt. Z uwagi na możliwość powstawania wysadzin w obrębie gruntów gliniastych wody opadowe i roztopowe powinny być odprowadzane poza rejon usytuowania kanalizacji poprzez dobrze przepuszczalne podsypki piaskowo-żwirowe o grubości warstwy min. 10cm.

Roboty ziemne prowadzić jako szerokoprzestrzenne. Ze względu na płytkie

STAROSTWO POWIATOWE
w Augustowie
WYDZIAŁ ARCHITEKTURY I BUDOWNICTWA
16-300 Augustów, ul. Zakopiańska 29
tel. 087 643 96 00, fax 087 643 96 91

posadowienie kanału względem dna istniejącego rowu , obsypkę kanału wykonać z kruszywa dowiezionego. Ułożony w wykopie rurociąg po dokładnym podbiciu go na bokach sypką ziemią należy zasypać do wysokości 0,50m ponad wierzch rury. Narzucanie i ubijanie ziemi na rurociągu należy wykonać ręcznie, warstwami o grubości 0,10m-0,20m. Zasypka nie może posiadać kamieni, korzeni, zamarzniętej ziemi oraz innych twardych lub ostrych elementów. Mechaniczne zasypywanie ziemi do wykopu i jej ubijanie może być stosowane dopiero po ręcznym zasypaniu wykopu do wysokości 0,50m nad rurę. Zasypywanie wykopów i niwelacja terenu (zasypywanie istniejącego rowu) wykonać przemieszczeniem grunu kat.I-III przy użyciu spycharki kruszywem dowiezionym. Zagęszczać mechanicznie warstwami co 30cm.

3. Dane techniczne obiektu budowlanego charakteryzujące wpływ na środowisko i jego wykorzystanie oraz na zdrowie ludzi i obiekty sąsiednie

Inwestycja będzie miała korzystny wpływ na środowisko z uwagi na brak emisji zanieczyszczeń oraz uregulowanie gospodarki wodnej na obszarze inwestycji.

inż. Tomasz P. Kozłowski
Uprawnienia budowlane do projektowania
i kierowania robotami budowlanymi bez ograniczeń
w specjalności instalacyjnej w zakresie sieci, instalacji
i urządzeń cieplnych, wentylacyjnych, gazowych,
wodociągowych i kanalizacyjnych
nr ewid.: PDL/0040/PWOS/06

inż. Waldemar Gąsiewski
upr. do projektowania w branży sanitarnej
w zakresie sieci i instalacji sanitarnych
Nr 494/86 i SUW-7/90

STAROSTWO POWIATOWE
w Augustowie
WYDZIAŁ ARCHITEKTURY I BUDOWNICTWA
16-300 Augustów, ul. 3 Maja 20
tel. 087 643 96 02, fax 087 643 96 91

INFORMACJA DOTYCZĄCA BEZPIECZEŃSTWA I OCHRONY ZDROWIA

Obiekt:: **KANALIZACJA DESZCZOWA**

Adres: **AUGUSTÓW UL. ŁOPIANOWA,**

dz. nr geod.: Obręb 2 – 3304/4 , 2037/3 , 2089 , 2090 , 2040 , 2041/1, 2041/12 , 2041/8

Inwestor: **GMINA MIASTA AUGUSTÓW UL. 3-GO MAJA 60; 16-300 AUGUSTÓW**

Projektował	Data	Podpis z pieczęcią
inż. Tomasz Kozłowski	28.10.2016	inż. Tomasz P. Kozłowski Uprawnienia budowlane do projektowania i kierowania robotami budowlanymi bez ograniczeń w specjalności instalacyjnej w zakresie sieci, instalacji i urządzeń cieplnych, wentylacyjnych, gazowych, wodociągowych i kanalizacyjnych nr ewid.: PDL/0040/PWOS/06

STAROSTWO POWIATOWE
w Augustowie
WYDZIAŁ ARCHITEKTURY I BUDOWNICTWA
ul. 3 Maja 29
tel. 087 643 36 92, fax 087 643 46 81

Kierownik budowy jest obowiązany, sporządzić lub zapewnić sporządzenie, przed rozpoczęciem budowy planu bezpieczeństwa i ochrony zdrowia, uwzględniając specyfikę obiektu budowlanego i warunki prowadzenia robót budowlanych, na podstawie informacji j.n.:

1. Zakres robót dla całego zamierzenia budowlanego oraz kolejność realizacji poszczególnych obiektów.
   - Roboty ziemne i montażowe kanału deszczowego PVC ϕ 800 l=68,5m
   - Roboty ziemne i montażowe drenażu PVC ϕ 80/72 l=54m
   - Niwelacja terenu
2. Wykaz istniejących obiektów budowlanych

   Teren inwestycji jest niezabudowany.
3. Wskazanie elementów zagospodarowania działki lub terenu, które mogą stwarzać zagrożenie bezpieczeństwa i zdrowia ludzi.
   - Brak obiektów stwarzających zagrożenie bezpieczeństwa i zdrowia ludzi.
4. Wskazanie dotyczące przewidywanych zagrożeń występujących podczas realizacji robót budowlanych, określające skalę i rodzaje zagrożeń oraz miejsce i czas ich wystąpienia
   - wykopy szerokoprzestrzenne o głębokości większej niż 1,5m, występujące na całej długości projektowanego kanału deszczowego. Występuje ryzyko w szczególności przysypania ziemią lub upadku z wysokości. Zagrożenie będzie występować w czasie prowadzenia robót ziemnych i montażowych w wykopie.
5. Wskazanie sposobu prowadzenia instruktażu pracowników przed przystąpieniem do realizacji robót szczególnie niebezpiecznych

   Należy przed przystąpieniem do robót przeprowadzić instruktaż pracowników w zakresie BHP dotyczącym wykonywania robót ziemnych i montażowych z uwypukleniem zagrożeń jakie występują przy tego rodzaju pracach. Ponadto obowiązkowo należy zastosować poniżej wymienione zasady.

   Szkolenie w dziedzinie bezpieczeństwa i higieny pracy pracowników zatrudnionych na stanowiskach robotniczych przeprowadza się jako:

   – Szkolenie wstępne – „instruktaż ogólny", „instruktaż stanowiskowy", zapoznanie z ryzykiem zawodowym związanym z pracą na danym stanowisku, przechodzą wszyscy nowo zatrudnieni pracownicy przed dopuszczeniem do wykonania pracy. Szkolenie wstępne podstawowe w

zakresie BHP powinny być przeprowadzone w okresie nie dłuższym niż 6 miesięcy od rozpoczęcia pracy na określonym stanowisku i potwierdzone przez pracownika na piśmie oraz odnotowane w aktach osobowych.

- Szkolenie okresowe – w zakresie BHP szkolenia dla pracowników zatrudnionych na stanowiskach robotniczych, powinny być przeprowadzane w formie instruktaży nie rzadziej niż raz na 3 lata, a na stanowiskach pracy, na których występują szczególne zagrożenia dla zdrowia lub życia oraz zagrożenia wypadkowe – nie rzadziej niż raz w roku.

Pracownicy zatrudnieni na stanowiskach operatorów żurawi, maszyn budowlanych i innych urządzeń o napędzie silnikowym powinni posiadać wymagane kwalifikacje. Na placu budowy powinny być udostępnione pracownikom do stałego korzystania aktualne instrukcje bezpieczeństwa i higieny pracy dotyczące:

- Wykonywania prac związanych z zagrożeniami wypadkowymi lub zagrożeniami zdrowia pracownika; obsługi maszyn i innych urządzeń technicznych.
- Postępowania z materiałami szkodliwymi dla zdrowia i niebezpiecznymi.
- Udzielania pierwszej pomocy.

Środki techniczne i organizacyjne, zapobiegające niebezpieczeństwom wynikającym z wykonywania robot w strefach szczególnego zagrożenia zdrowia lub w ich sąsiedztwie, w tym zapewniające bezpieczną i sprawną komunikację, umożliwiającą szybką ewakuację.

Osoba kierująca pracownikami jest obowiązana:

- Organizować stanowiska pracy zgodnie z przepisami i zasadami bezpieczeństwa i higieny pracy.
- Dbać o sprawność środków ochrony indywidualnej oraz ich stosowania zgodnie z przeznaczeniem.
- Organizować, przygotowywać i prowadzić prace. Uwzględniając zabezpieczenie pracownikowi przed wypadkami przy pracy, chorobami zawodowymi i innymi chorobami związanymi z warunkami środowiska pracy.

STAROSTWO POWIATOWE
w Augustowie
WYDZIAŁ ARCHITEKTURY I BUDOWNICTWA
16-300 Augustów, ul. 3 Maja 29
tel. 087 643 00 63, fax 087 643 06 01

STAROSTWO POWIATOWE
WYDZIAŁ ARCHITEKTURY I BUDOWNICTWA
16-300 Augustów, ul. 3 Maja 29
tel. 087 643 96 00 643 96 91

- Dbać o bezpieczny i higieniczny stan pomieszczeń pracy i wyposażenia technicznego, a także i sprawność środków ochrony zbiorowej i ich stosowania zgodnie z przeznaczeniem.

6. Wskazanie środków technicznych i organizacyjnych, zapobiegających niebezpieczeństwom wynikającym z wykonania robót budowlanych w strefach szczególnego zagrożenia zdrowia lub w ich sąsiedztwie, w tym zapewniających bezpieczną i sprawną komunikację, umożliwiającą szybką ewakuację na wypadek pożaru, awarii i innych zagrożeń.
   - W czasie wykonywania robót ziemnych miejsca niebezpieczne należy ogrodzić balustradami i umieścić napisy ostrzegawcze i światło ostrzegawcze. Poręcze balustrad powinny być na wysokości 1.1m i w odległości 1m od krawędzi wykopu. Ściany wykopów powyżej 1,5 m zabezpieczyć obudową prefabrykowaną lub deskowaniem pełnym z rozparciem. Zastosować stałe lub przenośne zejścia do wykopu, które musza być zamontowane w czasie przebywania w wykopie ludzi w strefie roboczej oraz rozstawione w odległościach nie przekraczających 20m. Składowanie urobku , materiałów i wyrobów jest zabronione w odległości mniejszej niż 0,6 m od krawędzi wykopu (lub w strefie klina naturalnego odłamu gruntu).
   - W czasie wykonywania robót w miejscach niebezpiecznych (zbliżenia do linii napowietrznej) roboty wykonywać ręcznie. W momencie użycia w miejscach niebezpiecznych sprzętu mechanicznego prace prowadzić wyłącznie przy wyłączonym zasilaniu linii napowietrznych. Zabrania się składowania materiałów i urobku z wykopów w pobliżu (do 3 m od napowietrznej linii) i pod przewodami linii energetycznych.

inż. Waldemar Gąsiewski
upr. do projektowania w branży sanitarne,
w zakresie sieci i instalacji sanitarnych
Nr 494/86 i SLIW-7/90

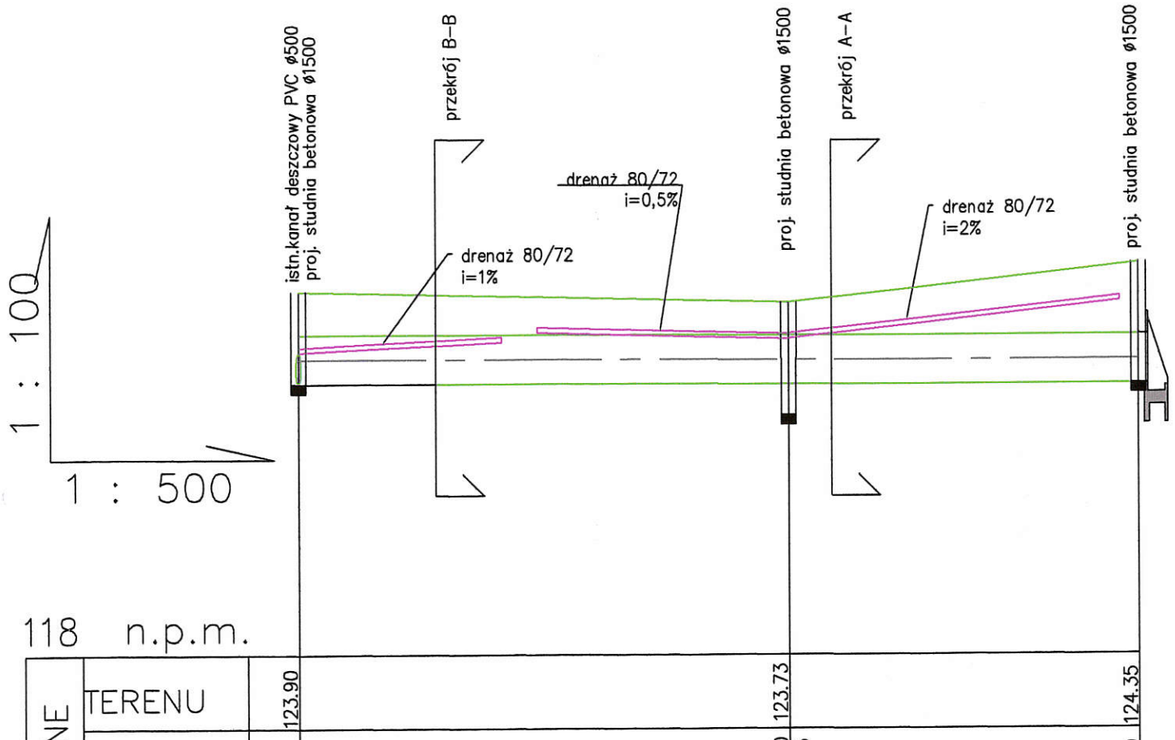

118 n.p.m.

RZĘDNE	TERENU	123.90			123.73		124.35	
	DNA	122.40			122.40	121.85	122.40	
	KOLIZJI							
ZAGŁĘBIENIE		1.50			1.75	2,30	1.95	
DŁUGOŚĆ		0.0	40,0			28,5	68.5	W
SPADEK			0%					
ŚREDNICA			PP ø800					
		D1			D2		D3	

PRZEKRÓJ A–A
SKALA 1:100

STAROSTWO POWIATOWE
w Augustowie
WYDZIAŁ ARCHITEKTURY I BUDOWNICTWA
16-300 Augustów, ul. 3 Maja 26
tel. 087 643 66 02, fax 087 643 96 91

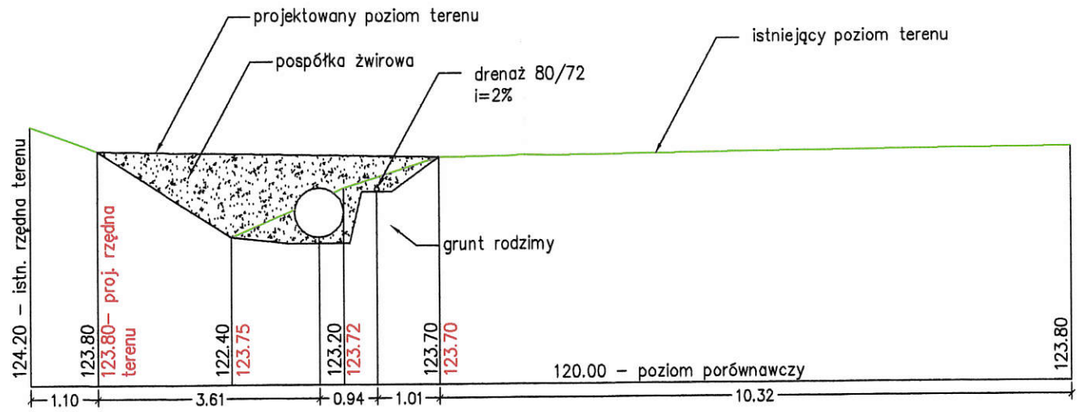

PRZEKRÓJ B–B
SKALA 1:100

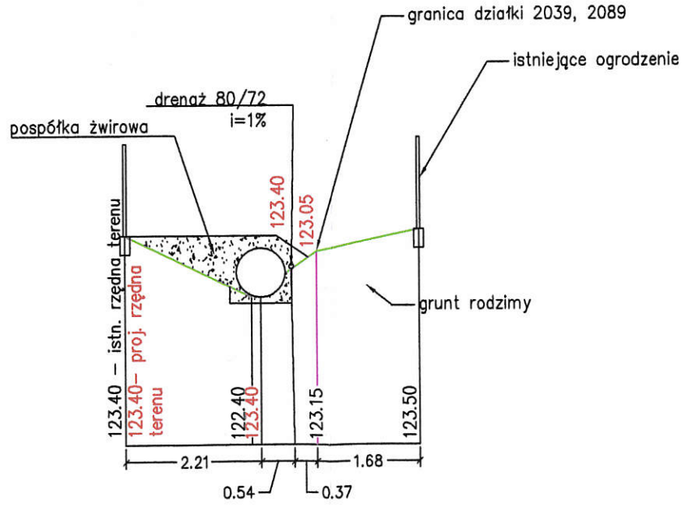

F.H.U. "TOM"	Nazwa rysunku: PROFIL PODŁUŻNY SIECI KANAL. DESZCZ.	RYS.	2
Obiekt: SIEĆ KANAL. DESZCZOWEJ	Data: X 2016	skala	1:100 / 1:500
Adres: m. Augustów ul Łopianowa			
Inwestor: Gmina Augustów			
Projektant: INZ. TOMASZ KOZŁOWSKI	Nr upraw.: PDL/40/PWOS/06	Podpis	

inż. Waldemar Gąsiewski
upr. do projektowania w branży sanitarnej
w zakresie sieci i instalacji sanitarnych
Nr 494/86 i SUW-7/90

STAROSTWO POWIATOWE
WYDZIAŁ ARCHITEKTURY I BUDOWNICTWA

Wylot kolektora wg KPED 02.16

Przekrój

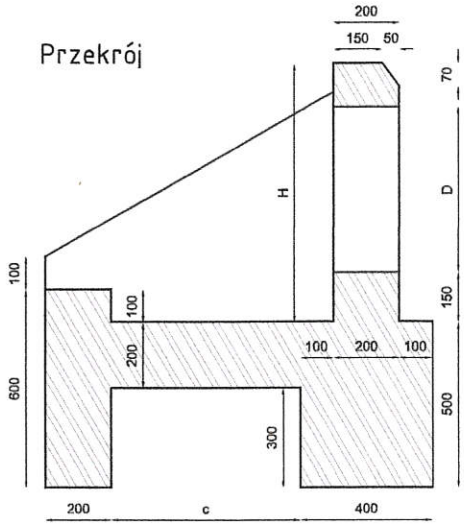

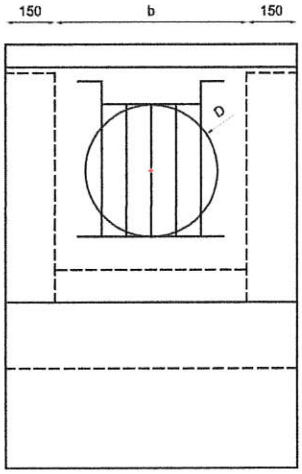

Krata zabezpieczająca

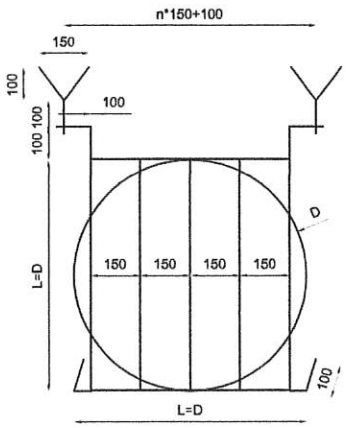

Widok z góry

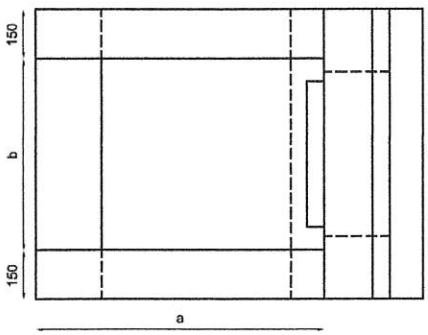

D	H	a	b	c
400	782	870	580	570
500	900	1050	700	750
600	1020	1230	820	930
800	1250	1570	1020	1270

Lp.	Nazwa	długość	szerokość	wysokość	średnica	masa
		a[mm]	b[mm]	h[mm]	D[mm]	m[kg]
1.	Wylot kolektora Ø400	1170	880	1282	400	≈ 1366
2.	Wylot kolektora Ø500	1350	1000	1400	500	≈ 1690
3.	Wylot kolektora Ø600	1530	1120	1520	600	≈ 2084
4.	Wylot kolektora Ø800	1870	1320	1750	800	≈ 2710

Rys. 3

inż. Tomasz P. Kozłowski
Uprawnienia budowlane do projektowania i kierowania robotami budowlanymi bez ograniczeń w specjalności instalacyjnej w zakresie sieci, instalacji i urządzeń cieplnych, wentylacyjnych, gazowych, wodociągowych i kanalizacyjnych
nr ewid.: PDL/0040/PWOS/06

23